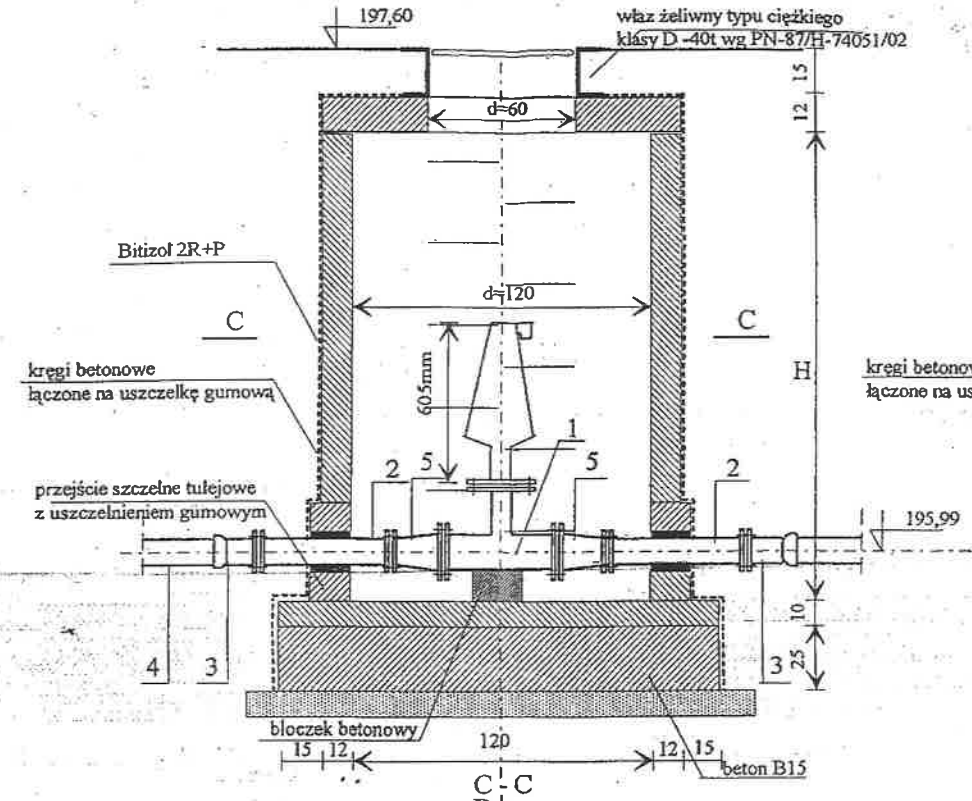

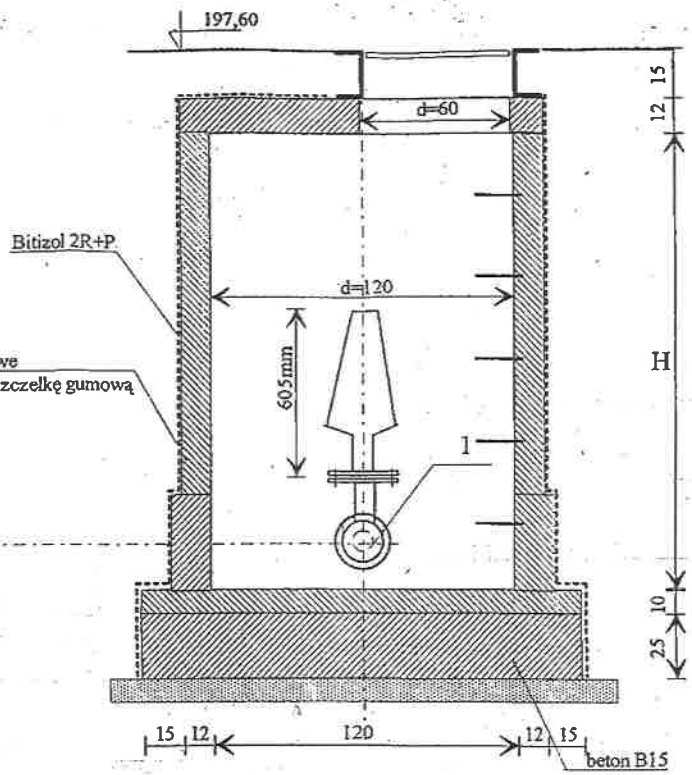

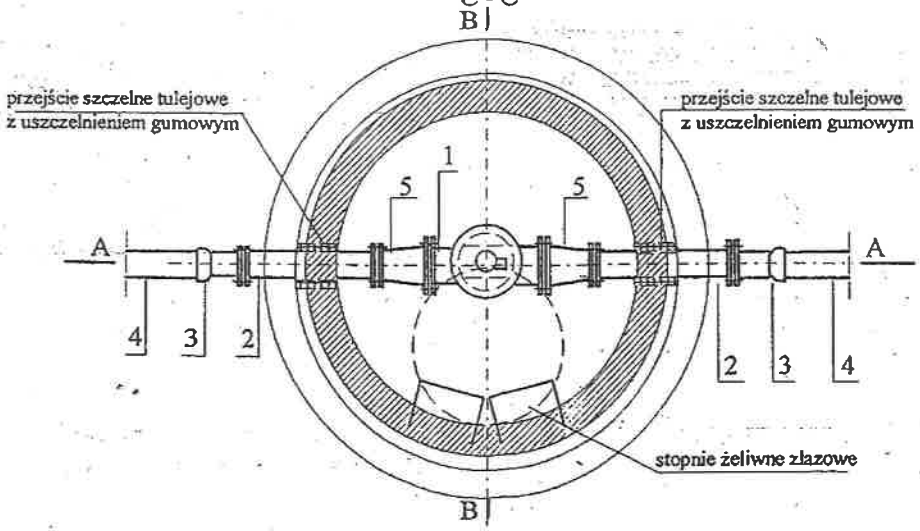

1. TRÓJNIK ŻELIWNY Dn150/80
2. PROSTKA DWUKOŁNIERZOWA Dn125 L=800mm
3. KOŁNIERZ SPECJALNY Dn125/125
4. RURA PE 80 SDR17 D125/7,1
5. KSZTAŁTKA Dn150/125
6. ZAWÓR ODPOWIETRZAJĄCY DO ŚCIEKÓW.

NAZWA RYSUNKU	STUDNIA NA KANALE TŁOCZNYM Z ODPOWIETRZNIKIEM ø 1200 mm				NR RYSUNKU 132
OBIEKT: Projekt budowlany kanalizacji sanitarnej z przyłączami, tłoczniami ścieków wraz z zasilaniem energetycznym tłoczni dla m. Kopydłów, Klapka, Biała Rządowa, Biała Parcela, Biała Pierwsza, Biała Druga, Biała Kopiec i Łyskornia -Gmina Biała					STADIUM
					STADIUM P.B. BRANŻA Sanitarna
NR ZLECENIA		DATA	Listopad 2015 r.		EKOPROJEKT INŻYNIERIA ŚRODOWISKA
Projektant	mgr inż. Iwona Chadryś	Nr Uprr.	SLK/3089/POOS/10	Podpis	
As.Projektanta	mgr inż. E.Hermańska-Kaczmarczyk				
Sprawdzający	mgr inż. Alojzy Sawicki		19/1986/92		